TRENITALIA
GRUPPO FERROVIE DELLO STATO ITALIANE
DIREZIONE LOGISTICA INDUSTRIALE

HMU BLUES HTR412/HTR312

SISTEMA DI INTERCONNESSIONE CASSA - CASSA

CATALOGO PARTI DI RICAMBIO N° 2.05.1294

Hitachi Rail STS

TRENITALIA
GRUPPO FERROVIE DELLO STATO ITALIANE
DIREZIONE LOGISTICA INDUSTRIALE

HMU BLUES HTR412/HTR312

SISTEMA DI INTERCONNESSIONE CASSA - CASSA

CATALOGO PARTI DI RICAMBIO N° 2.05.1294

TRENITALIA S.p.A.
PROPRIETÀ RISERVATA

I N D I C E

Avvertenze generali per la consultazione del catalogo 2

Pubblicazioni collegate 4

Schema di configurazione 5

Tavole figurate 9

Indice delle parti di ricambio 29

Indice delle categorie 33

Elenco ditte richiamate nel catalogo 37

AVVERTENZE GENERALI PER LA CONSULTAZIONE DEL CATALOGO

1) DEFINIZIONI

Gli impianti si intendono composti da un insieme di «gruppi».
Ciascun gruppo è a sua volta costituito da un insieme di «sottogruppi».
Nei sottogruppi si individuano i singoli «componenti».

2) RICERCA DELLE PARTI DI RICAMBIO

Per una corretta ricerca delle parti di ricambio illustrate ed elencate nel catalogo, è necessario consultare le tavole e le relative pagine descrittive delle parti di ricambio, come indicato ai successivi punti 3) - 4).

3) TAVOLE

— Sulle prime tavole del catalogo, contrassegnate dalle lettere ALFA e BETA, è indicata la disposizione dei vari gruppi.
— Le tavole contrassegnate con le lettere A, B ecc. illustrano le apparecchiature nel loro insieme; in esse si individuano i «sottogruppi».
— Su ogni tavola è riportato in basso a partire da sinistra, il tipo di rotabile su cui è montato l'impianto, il numero del catalogo, la denominazione del gruppo o sottogruppo, eventuale numero del disegno Ditta, eventuali estremi di classifica F.S., mese ed anno di edizione e numero della tavola; questo ultimo risulta così stabilito:
  - per tavole di gruppi: numerazione alfabetica;
  - per tavole di sottogruppi: indicazione alfa-numerica composta per la prima posizione dalla lettera che individua il gruppo, per la seconda posizione da un numero progressivo;
  - per tavole di componenti esplosi indicazione alfa-numerica composta per le prime posizioni dagli stessi numeri che identificano il sottogruppo, per l'ultima posizione da un numero progressivo.
— L'indice delle tavole è impostato secondo la successione alfa-numerica.

4) PAGINE DESCRITTIVE DELLE PARTI DI RICAMBIO

Le singole colonne descrivono quanto di seguito precisato:

Colonna a) – Categoria e progressivo F.S.

Colonna b) – Descrizione del componente.

Colonna c) – Riferimento sulla tavola:
nella pagina descrittiva relativa alla tavola di assieme dell'apparecchiatura e nelle pagine descrittive relative alle tavole dei gruppi e sottogruppi, sono indicati i numeri progressivi che individuano i componenti rappresentati nelle tavole stesse.
L'asterisco che può comparire a fianco dei numeri, indica l'esistenza della tavola del componente esploso in una successiva illustrazione.

Colonna d) – Codice Ditta Fornitore: sono riportati i numeri di codice delle Ditte che figurano nell'«ELENCO DITTE RICHIAMATE NEL CATALOGO».

Colonna e) – Codice Ditta Documento: sono riportati i numeri di codice a 4 cifre attribuiti da F.S. alle Ditte fornitrici, con riferimento al numero del disegno identificativo del singolo particolare (colonna «f»).

Colonne f-g) – Documento identificativo: nella colonna «f» è riportato il numero di disegno, di matricola o il codice con il quale la Ditta compilatrice del catalogo individua il singolo particolare, mentre l'eventuale segno o posizione è riportato nella colonna «g».

Colonna h) – Numero di pezzi in opera. La quantità di pezzi indicata in questa colonna si riferisce sempre alla relativa rappresentazione sulla tavola figurata.

Colonna i) – Unità di conto gestionale F.S.

Colonna j) – Note: quando nella colonna «c» (riferimento sulla tavola) compare l'asterisco «*» a fianco del numero, nella colonna «j» è indicata la tavola sulla quale il particolare in questione viene maggiormente dettagliato.

NEL CASO CHE L'ELENCAZIONE DEI PARTICOLARI RAPPRESENTATI SULLA TAVOLA RICHIEDA PIÙ PAGINE, LA TAVOLA FIGURATA SI RIPETE.

5) ABBREVIAZIONI

Nelle elencazioni le unità di misura (ove esistono) sono indicate con le sigle previste nella tabella CNR-UNI 10003-74.

PUBBLICAZIONI COLLEGATE

SCHEMA DI CONFIGURAZIONE

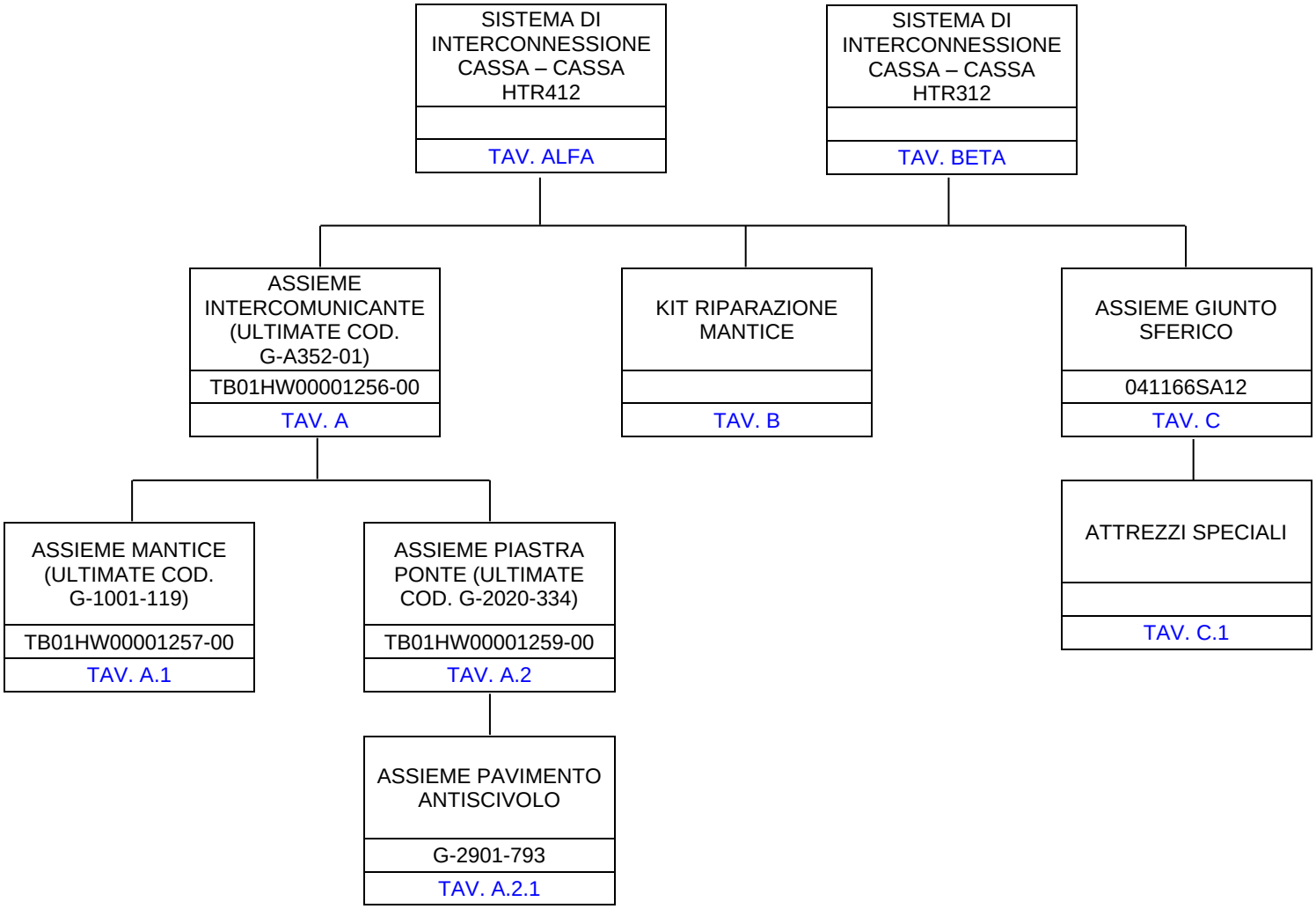

SCHEMA DI CONFIGURAZIONE	HMU BLUES HTR412/HTR312 - SISTEMA DI INTERCONNESSIONE CASSA - CASSA	HITACHI RAIL STS S.p.A.	F. 1 / 1

TAVOLE FIGURATE

Cat. e progr. FS	DESCRIZIONE	Riferim. Sulla tavola	C.D. Fornit.	Codice ditta documento	Documento identificativo		Numero di pezzi in opera	Unità di conto	NOTE
					Numero	Segno Matr. Pos.			
a	b	c	d	e	f	g	h	i	j
	ASSIEME INTERCOMUNICANTE (ULTIMATE COD. G-A352-01)	1*	1	0030	TB01HW00001256-00		3		VEDI TAV. A
	ASSIEME GIUNTO SFERICO	2*	2	0030	041166SA12		3		VEDI TAV. C
	KIT RIPARAZIONE MANTICE	N.R.*	1				1		VEDI TAV. B

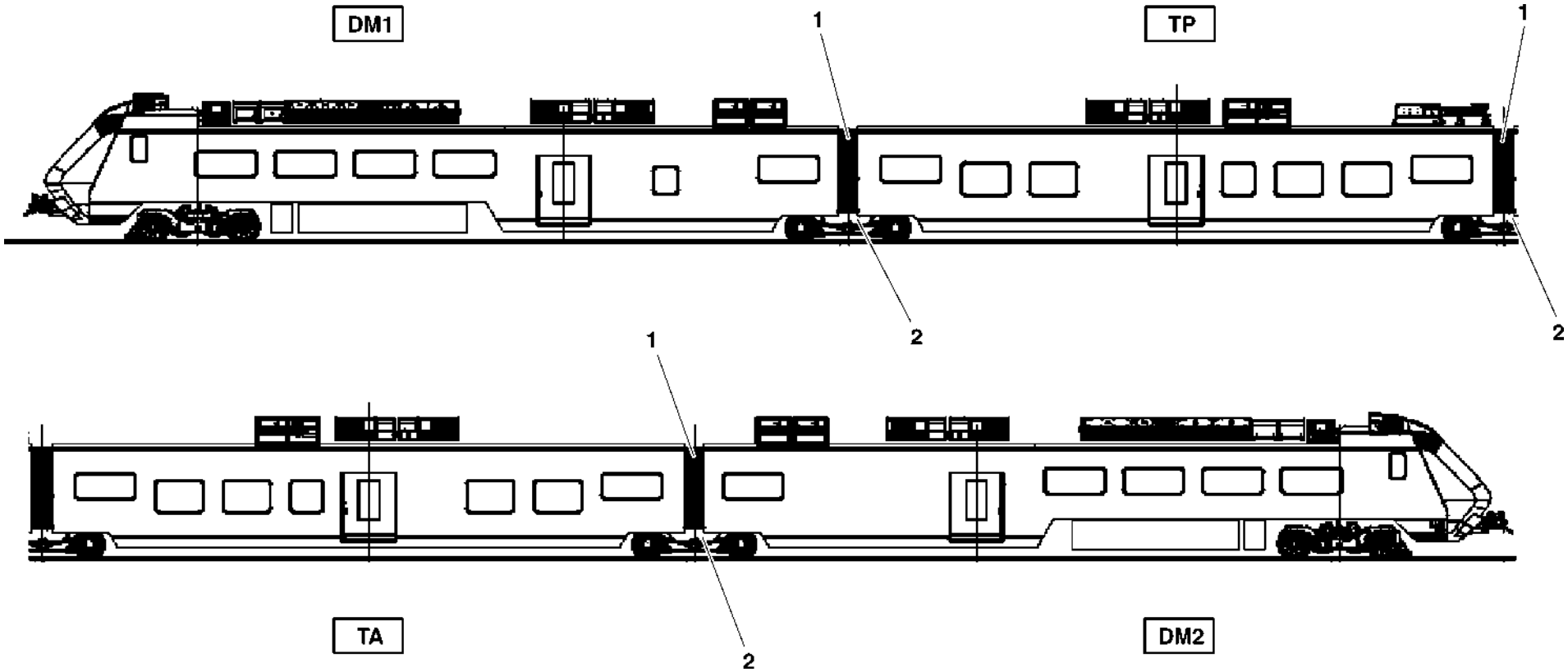

HMU BLUES HTR412/HTR312 - SISTEMA DI INTERCONNESSIONE CASSA - CASSA	SISTEMA DI INTERCONNESSIONE CASSA – CASSA HTR 412	N. Elenco composiz.	Cat./Progr. FS	Tavola ALFA
Catalogo n. 2.05.1294		N. Disegno		Edizione GIUGNO 2023

Cat. e progr. FS	DESCRIZIONE	Riferim. Sulla tavola	C.D. Fornit.	Codice ditta documento	Documento identificativo		Numero di pezzi in opera	Unità di conto	NOTE
					Numero	Segno Matr. Pos.			
a	b	c	d	e	f	g	h	i	j
	ASSIEME INTERCOMUNICANTE (ULTIMATE COD. G-A352-01)	1*	1	0030	TB01HW00001256-00		2		VEDI TAV. A
	ASSIEME GIUNTO SFERICO	2*	2	0030	041166SA12		2		VEDI TAV. C
	KIT RIPARAZIONE MANTICE	N.R.*	1				1		VEDI TAV. B

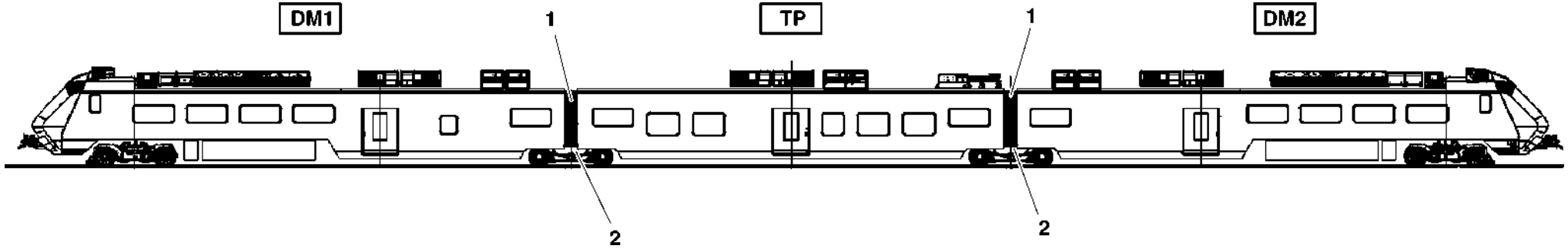

HMU BLUES HTR412/HTR312 - SISTEMA DI INTERCONNESSIONE CASSA - CASSA	SISTEMA DI INTERCONNESSIONE CASSA – CASSA HTR312	N. Elenco composiz.	Cat./Progr. FS	Tavola **BETA**
Catalogo n. 2.05.1294		N. Disegno		Edizione GIUGNO 2023

Cat. e progr. FS	DESCRIZIONE	Riferim. Sulla tavola	C.D. Fornit.	Codice ditta documento	Documento identificativo		Numero di pezzi in opera	Unità di conto	NOTE
					Numero	Segno Matr. Pos.			
a	b	c	d	e	f	g	h	i	j
725/285	ASSIEME MANTICE (ULTIMATE COD. G-1001-119)	1*	1	0030	TB01HW00001257-00		1		VEDI TAV. A.1
725/287	ASSIEME PIASTRA PONTE (ULTIMATE COD. G-2020-334)	2*	1	0030	TB01HW00001259-00		1		VEDI TAV. A.2
725/288	PIASTRA DI CALPESTIO SINISTRA (ULTIMATE COD. G-2040-191)	3	1	0030	TB02HW00001261-00		1		
725/289	PIASTRA DI CALPESTIO DESTRA (ULTIMATE COD. G-2040-192)	4	1	0030	TB02HW00001262-00		1		

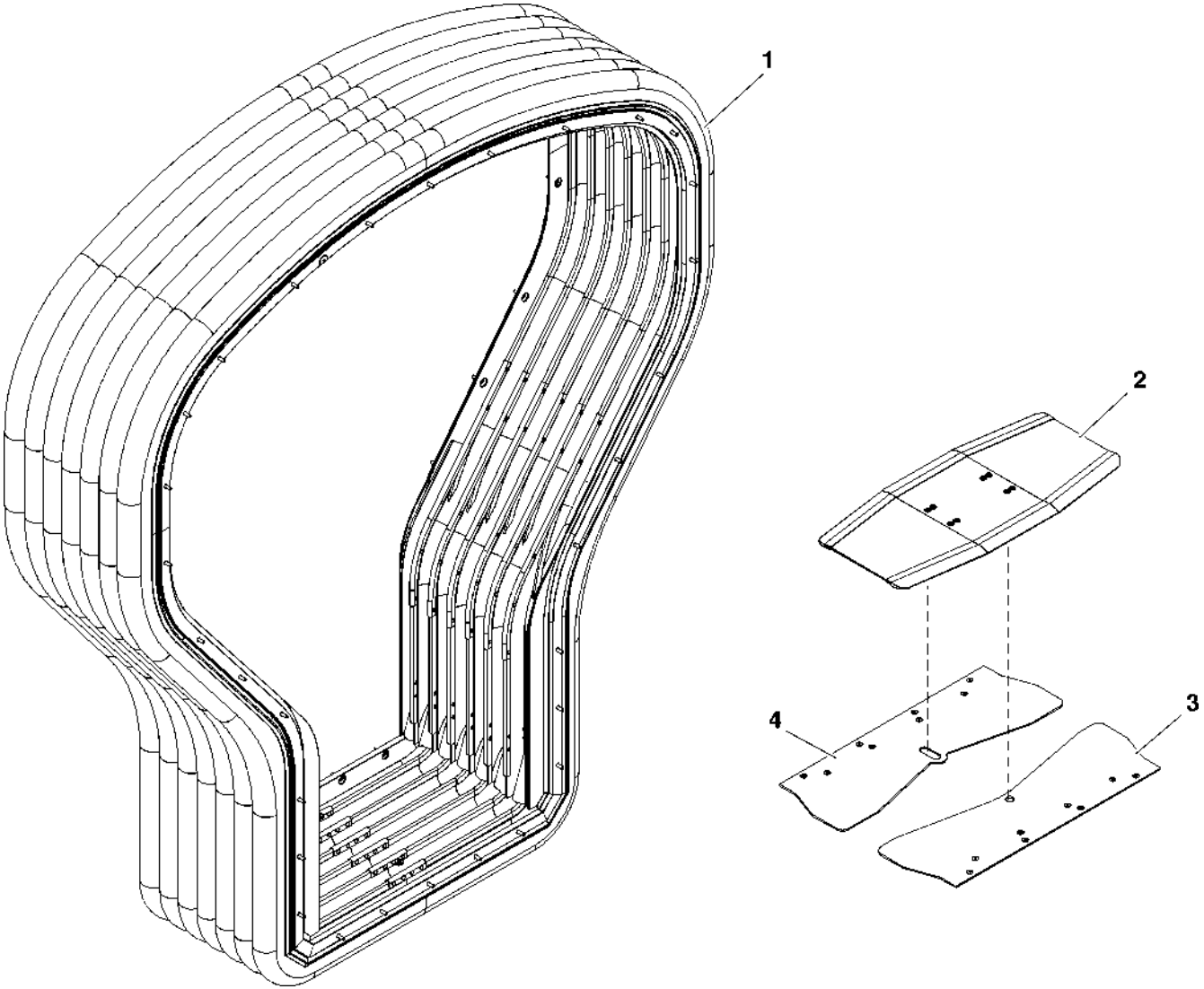

HMU BLUES HTR412/HTR312 - SISTEMA DI INTERCONNESSIONE CASSA - CASSA	ASSIEME INTERCOMUNICANTE (ULTIMATE COD. G-A352-01)	N. Elenco composiz. HW00001256-00	Cat./Progr. FS	Tavola A
Catalogo n. 2.05.1294		N. Disegno TB01HW00001256-00		Edizione GIUGNO 2023

Cat. e progr. FS	DESCRIZIONE	Riferim. Sulla tavola	C.D. Fornit.	Codice ditta documento	Documento identificativo		Numero di pezzi in opera	Unità di conto	NOTE
					Numero	Segno Matr. Pos.			
a	b	c	d	e	f	g	h	i	j
725/286	GUARNIZIONE TELAIO DI ESTREMITÀ IN GOMMA EPDM	1	1	1165	G-1960-273		2		

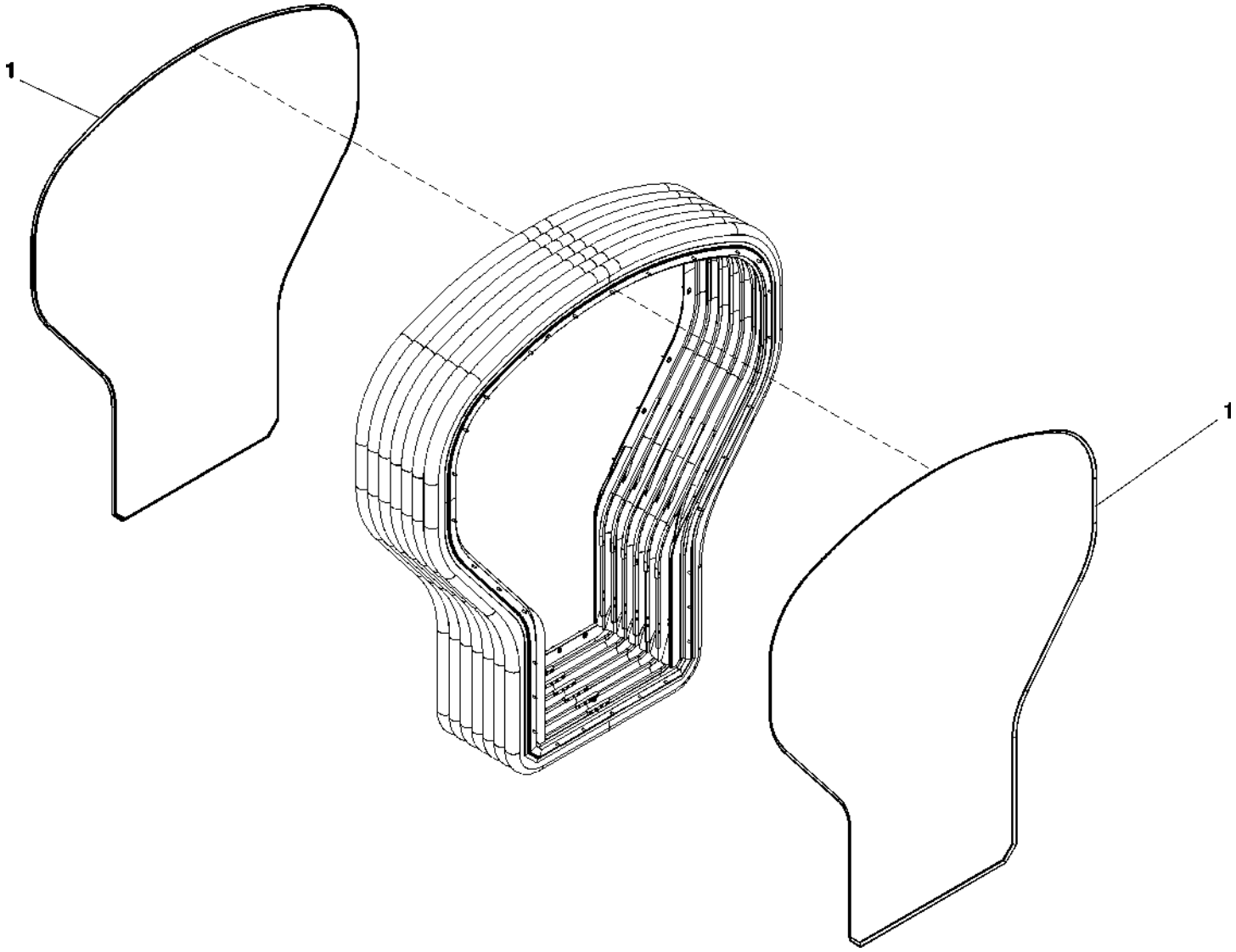

HMU BLUES HTR412/HTR312 - SISTEMA DI INTERCONNESSIONE CASSA - CASSA	ASSIEME MANTICE (ULTIMATE COD. G-1001-119)	N. Elenco composiz. HW00001257-00	Cat./Progr. FS	Tavola A.1
Catalogo n. 2.05.1294		N. Disegno TB01HW00001257-00	725/285	Edizione GIUGNO 2023

Cat. e progr. FS	DESCRIZIONE	Riferim. Sulla tavola	C.D. Fornit.	Codice ditta documento	Documento identificativo		Numero di pezzi in opera	Unità di conto	NOTE
					Numero	Segno Matr. Pos.			
a	b	c	d	e	f	g	h	i	j
	PIASTRA ADATTATORE	1	1	1165	G-2500-157		4		
	PIASTRA	2	1	1165	G-2500-158		2		
	BLOCCO ADATTATORE	3	1	1165	G-2500-159L		2		
	BLOCCO ADATTATORE	4	1	1165	G-2500-159R		2		
	BOCCOLA IN POLIAMMIDE	5	1	1165	G-2500-160		2		
	RONDELLA SVASATA	6	1	1165	G-2500-161		2		
	INSERTO SVASATO	7	1	1165	G-2500-164		8		
725/290	ASSIEME PAVIMENTO ANTISCIVOLO	8*	1	1165	G-2901-793		1		VEDI TAV. A.2.1
	VITE T.S. M8X14 DIN 1991	9	1	1165	N-12006-125		16		
	VITE T.S.P. TORX M8X16 ISO 14581	10	1	1165	N-12017-187		10		

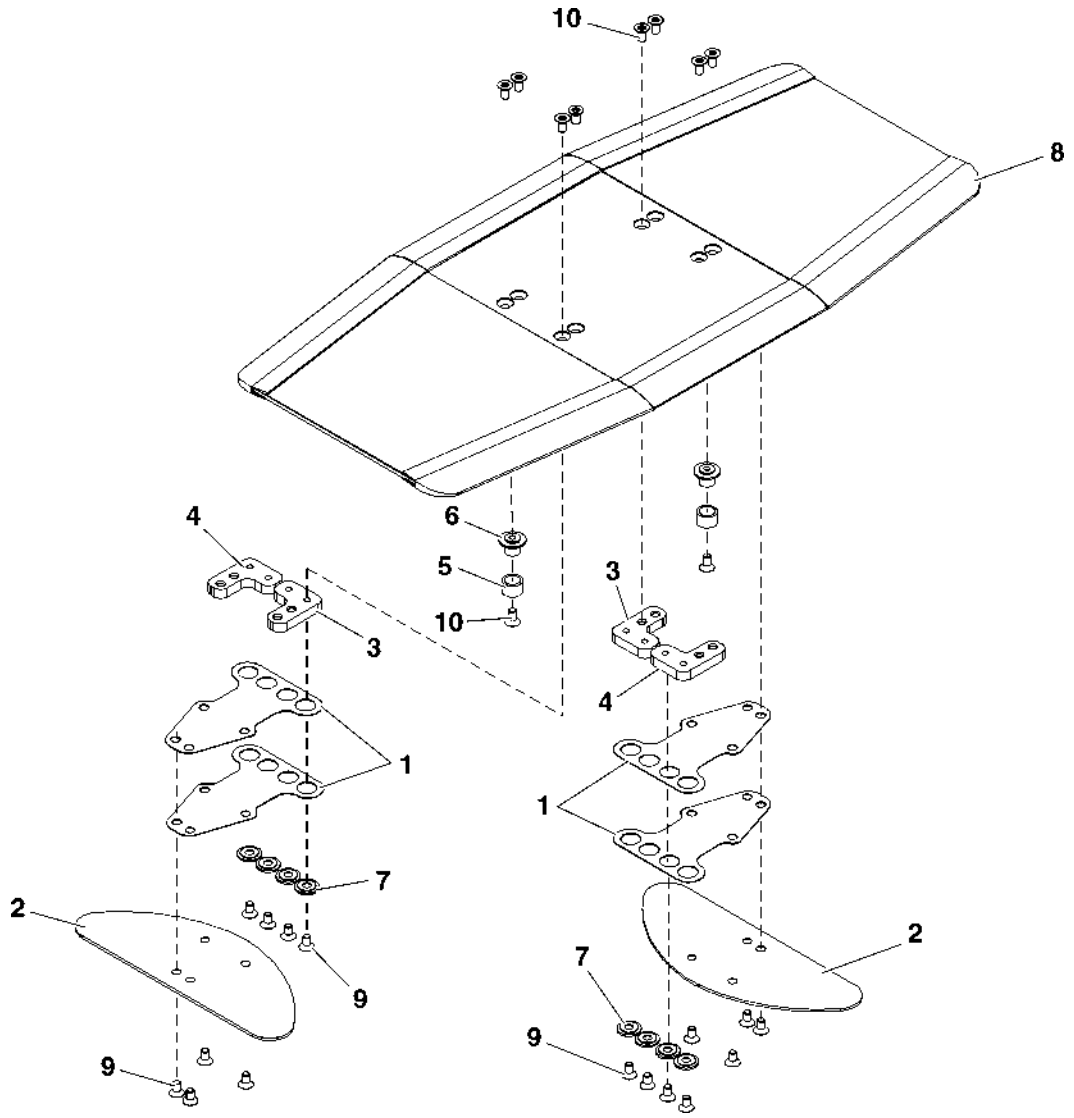

HMU BLUES HTR412/HTR312 - SISTEMA DI INTERCONNESSIONE CASSA - CASSA	ASSIEME PIASTRA PONTE (ULTIMATE COD. G-2020-334)	N. Elenco composiz. HW00001259-00	Cat./Progr. FS	Tavola A.2
Catalogo n. 2.05.1294		N. Disegno TB01HW00001259-00	725/287	Edizione GIUGNO 2023

Cat. e progr. FS	DESCRIZIONE	Riferim. Sulla tavola	C.D. Fornit.	Codice ditta documento	Documento identificativo		Numero di pezzi in opera	Unità di conto	NOTE
					Numero	Segno Matr. Pos.			
a	b	c	d	e	f	g	h	i	j
725/291	GUARNIZIONE CENTRALE IN GOMMA EPDM	1	1	1165	G-2500-152		2		
725/292	GUARNIZIONE SINISTRA IN GOMMA EPDM	2	1	1165	G-2500-153L		2		
725/293	GUARNIZIONE DESTRA IN GOMMA EPDM	3	1	1165	G-2500-153R		2		
	PIASTRA DI SALDATURA	4	1	1165	G-2901-794		1		
725/294	PAVIMENTO ANTISCIVOLO	5	1	1165	G-2901-833		1		
725/295	STRISCIA DI RIVESTIMENTO LUNGA	6	1	1165	G-2950-193		4		
725/296	STRISCIA DI RIVESTIMENTO CORTA	7	1	1165	G-2950-194		4		

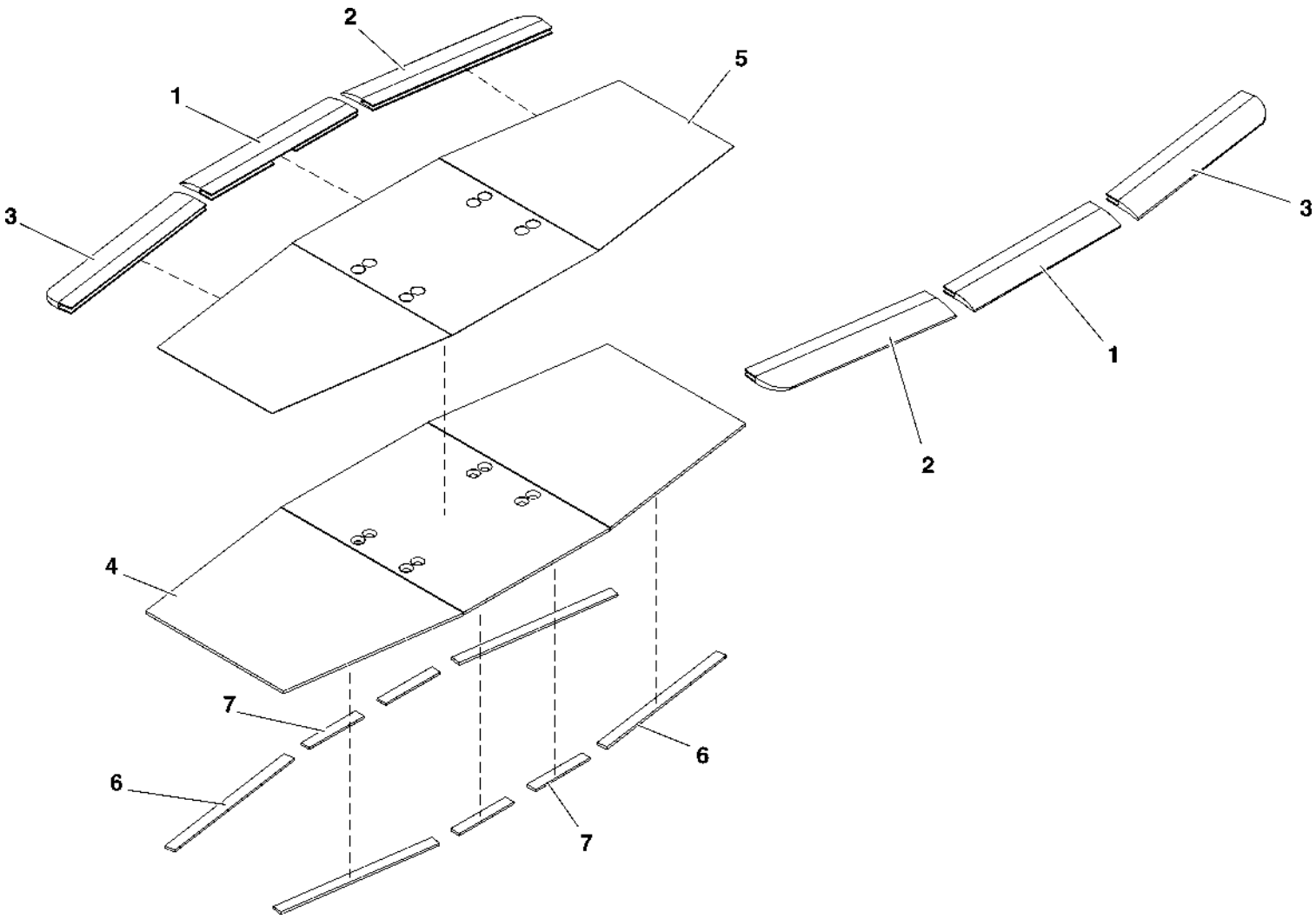

HMU BLUES HTR412/HTR312 - SISTEMA DI INTERCONNESSIONE CASSA - CASSA	ASSIEME PAVIMENTO ANTISCIVOLO	N. Elenco composiz.	Cat./Progr. FS	Tavola A.2.1
Catalogo n. 2.05.1294		N. Disegno G-2901-793	725/290	Edizione GIUGNO 2023

Cat. e progr. FS	DESCRIZIONE	Riferim. Sulla tavola	C.D. Fornit.	Codice ditta documento	Documento identificativo		Numero di pezzi in opera	Unità di conto	NOTE
					Numero	Segno Matr. Pos.			
a	b	c	d	e	f	g	h	i	j
725/297	KIT RIPARAZIONE MANTICE ESTERNO (HYPALON NERO)	1	1	1165	GD-G-EUTM-31		1		
725/298	KIT RIPARAZIONE MANTICE INTERNO (SILICONE NERO)	2	1	1165	GD-G-EUTM-33		1		

HMU BLUES HTR412/HTR312 - SISTEMA DI INTERCONNESSIONE CASSA - CASSA	KIT RIPARAZIONE MANTICE	N. Elenco composiz.	Cat./Progr. FS	Tavola B
Catalogo n. 2.05.1294		N. Disegno		Edizione GIUGNO 2023

Cat. e progr. FS	DESCRIZIONE	Riferim. Sulla tavola	C.D. Fornit.	Codice ditta documento	Documento identificativo		Numero di pezzi in opera	Unità di conto	NOTE
					Numero	Segno Matr. Pos.			
a	b	c	d	e	f	g	h	i	j
	SUPPORTO SUPERIORE	1	2	0030	TB02P041173SA12F		1		
	SUPPORTO INFERIORE	2	2	0030	TB02P041172SA12F		1		
725/299	GIUNTO SFERICO (SCHAEFFLER COD. F-636777.GE)	3	3	0030	TB01P041168SF03E		1		
	PROTEZIONE	4	2	0030	TB02HW00029382-00		1		
	VITE T.E. M24X80 ISO 4017	5	0				12		
	RONDELLA NORDLOCK NL24	6	0				12		
	VITE T.C.E.I. M20X50 ISO 4762	7	0				12		
	RONDELLA NORDLOCK NL20	8	0				12		
	VITE T.S.P.E.I. M6 ISO 10642	9	0				4		
	ATTREZZI SPECIALI	N.R.*	1				1		VEDI TAV. C.1

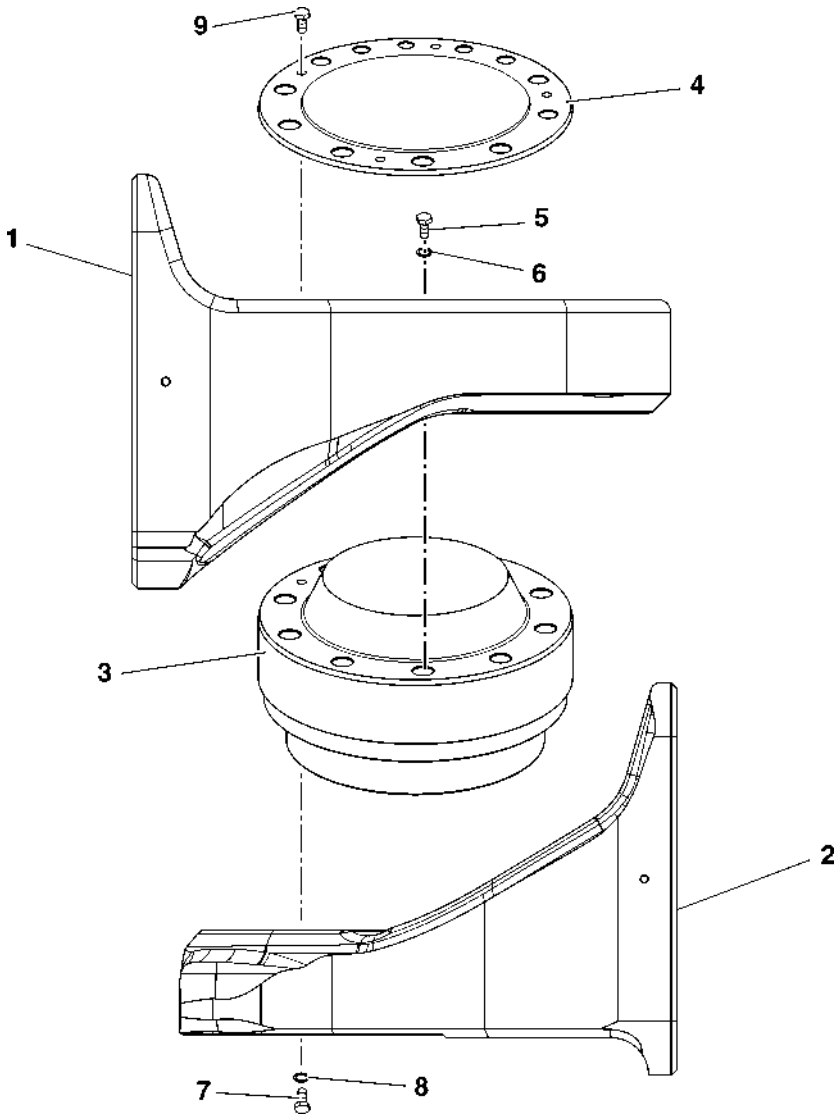

HMU BLUES HTR412/HTR312 - SISTEMA DI INTERCONNESSIONE CASSA - CASSA	ASSIEME GIUNTO SFERICO	N. Elenco composiz. 041166SA12	Cat./Progr. FS	Tavola C
Catalogo n. 2.05.1294		N. Disegno		Edizione GIUGNO 2023

Cat. e progr. FS	DESCRIZIONE	Riferim. Sulla tavola	C.D. Fornit.	Codice ditta document o	Documento identificativo		Numero di pezzi in opera	Unità di conto	NOTE
					Numero	Segno Matr. Pos.			
a	b	c	d	e	f	g	h	i	j
	MANICOTTO PER MONTAGGIO GIUNTO SFERICO	1	3	1234	F-636777-0911 000		1		
	ATTREZZO PER SMONTAGGIO GIUNTO SFERICO	2	3	1234	F-636777-1900 000		1		

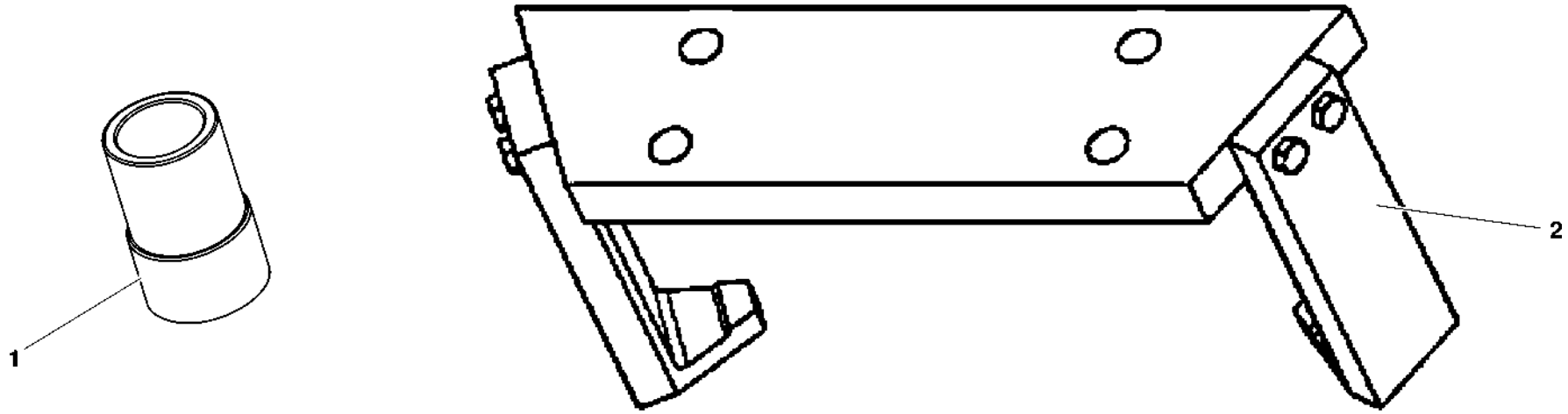

HMU BLUES HTR412/HTR312 - SISTEMA DI INTERCONNESSIONE CASSA - CASSA	ATTREZZI SPECIALI	N. Elenco composiz.	Cat./Progr. FS	Tavola C.1
Catalogo n. 2.05.1294		N. Disegno		Edizione GIUGNO 2023

INDICE DELLE PARTI DI RICAMBIO

INDICE DELLE PARTI DI RICAMBIO

DISEGNO DITTA	DESCRIZIONE	TAVOLA	RIFERIM.	QUANTITÀ TOTALE	CAT./PROGR.
041166SA12	ASSIEME GIUNTO SFERICO	ALFA	2	3	
041166SA12	ASSIEME GIUNTO SFERICO	BETA	2	2	
F-636777-0911 000	MANICOTTO PER MONTAGGIO GIUNTO SFERICO	C.1	1	1	
F-636777-1900 000	ATTREZZO PER SMONTAGGIO GIUNTO SFERICO	C.1	2	1	
G-1960-273	GUARNIZIONE TELAIO DI ESTREMITÀ IN GOMMA EPDM	A.1	1	2	725/286
G-2500-152	GUARNIZIONE CENTRALE IN GOMMA EPDM	A.2.1	1	2	725/291
G-2500-153L	GUARNIZIONE SINISTRA IN GOMMA EPDM	A.2.1	2	2	725/292
G-2500-153R	GUARNIZIONE DESTRA IN GOMMA EPDM	A.2.1	3	2	725/293
G-2500-157	PIASTRA ADATTATORE	A.2	1	4	
G-2500-158	PIASTRA	A.2	2	2	
G-2500-159L	BLOCCO ADATTATORE	A.2	3	2	
G-2500-159R	BLOCCO ADATTATORE	A.2	4	2	
G-2500-160	BOCCOLA IN POLIAMMIDE	A.2	5	2	
G-2500-161	RONDELLA SVASATA	A.2	6	2	
G-2500-164	INSERTO SVASATO	A.2	7	8	
G-2901-793	ASSIEME PAVIMENTO ANTISCIVOLO	A.2	8	1	725/290
G-2901-794	PIASTRA DI SALDATURA	A.2.1	4	1	
G-2901-833	PAVIMENTO ANTISCIVOLO	A.2.1	5	1	725/294
G-2950-193	STRISCIA DI RIVESTIMENTO LUNGA	A.2.1	6	4	725/295
G-2950-194	STRISCIA DI RIVESTIMENTO CORTA	A.2.1	7	4	725/296
GD-G-EUTM-31	KIT RIPARAZIONE MANTICE ESTERNO (HYPALON NERO)	B	1	1	725/297
GD-G-EUTM-33	KIT RIPARAZIONE MANTICE INTERNO (SILICONE NERO)	B	2	1	725/298
N-12006-125	VITE T.S. M8X14 DIN 1991	A.2	9	16	
N-12017-187	VITE T.S.P. TORX M8X16 ISO 14581	A.2	10	10	
TB01HW00001256-00	ASSIEME INTERCOMUNICANTE (ULTIMATE COD. G-A352-01)	ALFA	1	3	
TB01HW00001256-00	ASSIEME INTERCOMUNICANTE (ULTIMATE COD. G-A352-01)	BETA	1	2	
TB01HW00001257-00	ASSIEME MANTICE (ULTIMATE COD. G-1001-119)	A	1	1	725/285
TB01HW00001259-00	ASSIEME PIASTRA PONTE (ULTIMATE COD. G-2020-334)	A	2	1	725/287
TB01P041168SF03E	GIUNTO SFERICO (SCHAEFFLER COD. F-636777.GE)	C	3	1	725/299

INDICE DELLE PARTI DI RICAMBIO

DISEGNO DITTA	DESCRIZIONE	TAVOLA	RIFERIM.	QUANTITÀ TOTALE	CAT./PROGR.
TB02HW00001261-00	PIASTRA DI CALPESTIO SINISTRA (ULTIMATE COD. G-2040-191)	A	3	1	725/288
TB02HW00001262-00	PIASTRA DI CALPESTIO DESTRA (ULTIMATE COD. G-2040-192)	A	4	1	725/289
TB02HW00029382-00	PROTEZIONE	C	4	1	
TB02P041172SA12F	SUPPORTO INFERIORE	C	2	1	
TB02P041173SA12F	SUPPORTO SUPERIORE	C	1	1	
	ATTREZZI SPECIALI	C	N.R.	1	
	KIT RIPARAZIONE MANTICE	ALFA	N.R.	1	
	KIT RIPARAZIONE MANTICE	BETA	N.R.	1	
	RONDELLA NORDLOCK NL20	C	8	12	
	RONDELLA NORDLOCK NL24	C	6	12	
	VITE T.C.E.I. M20X50 ISO 4762	C	7	12	
	VITE T.E. M24X80 ISO 4017	C	5	12	
	VITE T.S.P.E.I. M6 ISO 10642	C	9	4	

INDICE DELLE CATEGORIE

INDICE DELLE CATEGORIE

CAT./PROGR.	DISEGNO DITTA	DESCRIZIONE	TAVOLA	RIFERIM.	QUANTITÀ TOTALE
725/285	TB01HW00001257-00	ASSIEME MANTICE (ULTIMATE COD. G-1001-119)	A	1	1
725/286	G-1960-273	GUARNIZIONE TELAIO DI ESTREMITÀ IN GOMMA EPDM	A.1	1	2
725/287	TB01HW00001259-00	ASSIEME PIASTRA PONTE (ULTIMATE COD. G-2020-334)	A	2	1
725/288	TB02HW00001261-00	PIASTRA DI CALPESTIO SINISTRA (ULTIMATE COD. G-2040-191)	A	3	1
725/289	TB02HW00001262-00	PIASTRA DI CALPESTIO DESTRA (ULTIMATE COD. G-2040-192)	A	4	1
725/290	G-2901-793	ASSIEME PAVIMENTO ANTISCIVOLO	A.2	8	1
725/291	G-2500-152	GUARNIZIONE CENTRALE IN GOMMA EPDM	A.2.1	1	2
725/292	G-2500-153L	GUARNIZIONE SINISTRA IN GOMMA EPDM	A.2.1	2	2
725/293	G-2500-153R	GUARNIZIONE DESTRA IN GOMMA EPDM	A.2.1	3	2
725/294	G-2901-833	PAVIMENTO ANTISCIVOLO	A.2.1	5	1
725/295	G-2950-193	STRISCIA DI RIVESTIMENTO LUNGA	A.2.1	6	4
725/296	G-2950-194	STRISCIA DI RIVESTIMENTO CORTA	A.2.1	7	4
725/297	GD-G-EUTM-31	KIT RIPARAZIONE MANTICE ESTERNO (HYPALON NERO)	B	1	1
725/298	GD-G-EUTM-33	KIT RIPARAZIONE MANTICE INTERNO (SILICONE NERO)	B	2	1
725/299	TB01P041168SF03E	GIUNTO SFERICO (SCHAEFFLER COD. F-636777.GE)	C	3	1

ELENCO DITTE RICHIAMATE NEL CATALOGO

ELENCO DITTE RICHIAMATE NEL CATALOGO

N. CODICE	DENOMINAZIONE RAGIONE SOCIALE	RAPPRESENTANTE	INDIRIZZO
0	DA COMMERCIO		
1	ULTIMATE EUROPE TRANSPORTATION EQUIPMENT GmbH		Industriestraße, 3 - A-3300 Amstetten (Austria)
2	HITACHI RAIL STS S.p.A.		Via Argine, 425 - 80147 Napoli
3	SCHAEFFLER ITALIA s.r.l.		Via Dr. Georg Schaeffler, 7 - 28015 Momo (NO)